ELPRA
Electric

MANUAL DE USUARIO

MOTO ELECTRICA

Bienvenido al mundo de los vehiculos eléctricos. Para disfrutar de una conducción más segura y feliz, debe estar familiarizado con todo el contenido de este Manual antes de conducir.
Su seguridad no solo está relacionada con su habilidad conductiva, sino que también si está familiarizado con el uso y rendimiento de este vehiculo eléctrico.
Antes de conducir, debe verificarlo cuidadosamente.
Además de eso, el mantenimiento periódico también es una condición básica.
Si necesita mantenimiento o reparación periódica, tenga en cuenta que solo en nuestra red de concesionarios podran reparar, saber cómo tratar el problema y cómo garantizar un rendimiento óptimo.

CONTENIDO

Prólogo 1

Uso Seguro 2

· Reglas generales
· Clima húmedo
· Conduccion Nocturna

Listado de partes 4

Panel de instrumentos 5

Carga de las baterías 7

Antes de conducir 10

Guía de resolución de problemas 11

Mantenimiento 11

Diagrama de cableado 14

Modelos / Especificaciones técnicas 15-16

Garantía 18

Requisitos de garantía 21

Prólogo

Este producto está diseñado para el transporte y es amigable con el medio ambiente.
A continuación se muestran las características y ventajas del scooter eléctrico.
* Motor CC sin escobillas de alta eficiencia.
* Controlador digital con indicador y protección contra sobretensión y bajo voltaje.
* Sistema de freno con capacidad de corte de energía para garantizar una conducción segura.
* La batería con alto rendimiento ofrece una corriente más fuerte y una distancia más larga para la unidad.
* Sistema de suspensión delantera y trasera que proporciona una conducción suave y cómoda.

¡¡Advertencia!!

1.No infringir las leyes y ordenanzas locales que rigen y / o restringen el uso de la vehiculos eléctricos. Las leyes y ordenanzas varían mucho de un municipio a otro. Es su responsabilidad conocer y cumplir con sus restricciones locales.
2. No quite o desmonte las piezas en por su cuenta. Comuníquese con el centro de servicio técnico o el distribuidor para obtener piezas de reemplazo o reparación.
3. No preste el vehículo a nadie que no esté familiarizado con el proceso de conducción.
4. Evite detenerse o frenar repentinamente para evitar accidentes.
5. Nunca retire las manos del manubrio. Evite conducir si bebio alcohol.

USO SEGURO

REGLAS GENERALES

• Siempre use un casco aprobado cuando conduzca, y siga las instrucciones del fabricante del casco para el ajuste, el uso y el cuidado de su casco.
• Al conducir, obedezca las mismas leyes de transito al igual que todos los demás vehículos de la carretera, lo que incluye ceder el paso a los peatones y detenerse en las luces rojas y las señales de alto.
• Conduzca de manera predecible y en línea recta. Nunca viaje contra el tráfico. Montar a la defensiva. Para otros usuarios de la carretera, puede ser difícil de ver. Use luces de señal correctas para indicar girar o detenerse. Concéntrese en el camino por delante. Evite baches, grava, marcas mojadas en la carretera, aceite, bordillos, badenes, rejillas de drenaje y otros obstáculos. . Espere lo inesperado, como abrir las puertas del automóvil o los autos que salen de las entradas ocultas. Tenga mucho cuidado en las intersecciones y al prepararse para pasar a otros vehículos.
• Familiarícese con todas las características de este vehiculo. Practique las luces de señalización, el frenado y el uso de bocinas.
• No transporte paquetes o pasajeros que puedan interferir con su visibilidad o control del vehiculo. No use elementos que puedan restringir su audición.
• Mantenga una distancia de encorvamiento cómoda de todos los otros pasajeros, vehículos y objetos. La distancia y las fuerzas de frenado seguras están sujetas a las condiciones climáticas imperantes.
• Por favor, conduzca lento cuando las condiciones de la carretera sean malas.
• Por favor no exceda la capacidad de carga. Esto afectará la distancia de conducción

CLIMA HUMEDO

- En clima húmedo, debes tener especial cuidado.
- Frene antes, tomará una distancia más larga para el frenado.
- Disminuya su velocidad de manejo, evite frenar repentinamente y tome las puntas con precaución adicional.
- Sea más visible en el camino.
- Use ropa reflectante y use luces de seguridad.
- Los baches y las superficies resbaladizas, como las marcas de líneas y las vías del tren, se vuelven más peligrosos cuando están mojados.

CONDUCCION NOCTURNA

- Asegúrese de que las luces delanteras estén encendidas.
- Use ropa reflectante y de color claro.
- Viaje por la noche solo si es necesario. Reduzca la velocidad y use caminos familiares con alumbrado público, si es posible.

PRECAUCIÓN: la modificación del vehiculo es ilegal. Un vehículo modificado afectará su estructura y rendimiento, lo que resultará en acortar su vida útil. Al ser modificado no estará cubierto por la garantía. Es necesario comprar repuestos originales de distribuidores autorizados. No se puede garantizar ni la calidad ni la durabilidad al comprar repuestos no originales del mercado.

ADVERTENCIA: una vez que haya completado la carga inicial, está listo para viajar. Debe conocer todas las leyes y ordenanzas locales que rigen y / o restringen el uso del vehiculo eléctrico. Las leyes y ordenanzas varían mucho de un municipio a otro. Es su responsabilidad conocer y cumplir con sus restricciones locales.

LISTADO DE PARTES

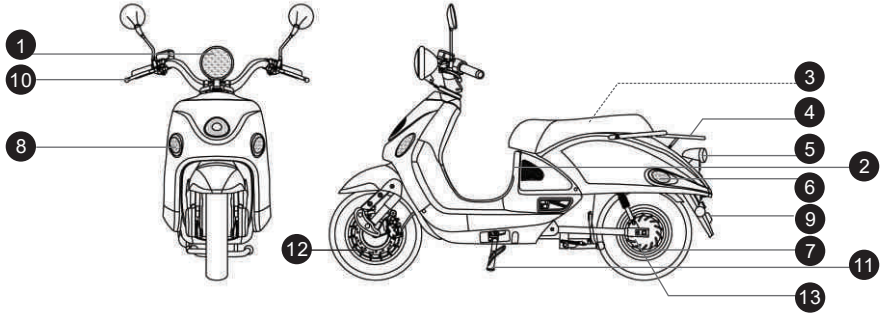

1.Luz frontal
2.Enchufe
3.Batería
4.Porta equipaje trasero
5.Luz trasera
6.Luz de dirección trasera
7.Motor de corriente continua
8.Luz de dirección delantera
9.Luz trasera
10.Frenos
11.Soporte de pie doble
12.Freno a disco delantero
13.Freno a disco trasero

NOTES: 1.Las piezas de repuesto anteriores son solo para referencia. Cualquier cambio de piezas de repuesto o mejoras tecnológicas se presentará al producto final sin previo aviso
2. La imagen es solo de referencia. Cualquier discrepancia, por favor, adhiérase al producto real en su lugar

INSTRUMENTOS

(1) velocimetro
(2) odometro
(3) luz giro izquierda
(4) indicador luz alta
(5) luz giro derecha
(6) medidor de bateria

El interruptor de luces tiene 3 posiciones:

● En esta posición, todas las luces están apagadas.
En esta posición, la lámpara de posición, la lámpara de stop y la lámpara del tablero están encendidas.
En esta posición, los faros están encendidos

bocina

Al presionar, la bocina emitirá un sonido

Luz Alta / Luz Baja

Presionando hacia abajo es una lámpara de luz baja; presionando hacia arriba es una lámpara de luz de alta.

Señal de Giro

Si el interruptor de la lámpara de señalización está encendido indica que gira a la izquierda; si está en , indica que gira a la derecha.

Interruptor principal: (Diferentes modelos pueden usar diferentes símbolos)

Protección (llave térmica): este interruptor se encuentra bajo el asiento.
Activar "ON" antes de conducir el vehículo.
Llave encendido

ENCENDIDO ( ) Al girar el interruptor a esta posición, se encenderá la fuente de alimentación del vehículo y se podrá conducir el vehículo. En este momento, la llave no se puede extraer.
APAGADO ( ) Al girar el interruptor a esta posición, la fuente de alimentación del vehículo se apagará. En este momento, la clave se puede extraer.
Girando la tecla a ( ), saque la llave. En este momento, la dirección está trabada.

Traba del asiento: el asiento se abrirá cuando esté en la posición "ASIENTO ABIERTO" y lo presione. Presione el asiento hacia abajo y se bloqueará automáticamente.
Por favor, corte la llave térmica debajo del asiento cuando no use el vehículo durante un largo período de tiempo

Advertencia: nunca empuje el scooter cuando el traba manillar esté bloqueado; puede caer al perder el equilibrio.
Atención: trabe el scooter y tome la llave después de estacionar.

CARGA DE BATERIAS

Cómo usar la batería correctamente?
La batería es la fuente de alimentación del vehículo. Es un producto de consumo y costoso de reemplazar, debemos usarlo correctamente para mantener el buen rendimiento de la batería y prolongar su vida útil.

Cómo mantener la batería?
1. Asegurese que estén bien instaladas en el vehiculo, esto puede evitar el daño ante una caida.
2. Mantenga la batería limpia para evitar la autodescarga.
3. Mantenga la batería con la capacidad máxima que pueda y cargue la batería todos los días.
4. Cuando se enciende la luz de advertencia de la batería, cargue la batería inmediatamente para evitar que la batería se descargue demasiado.

Que no debemos hacer:
1. Descarga profunda una y otra vez.
2. Cargas cortas y largos periodos de descarga.
3. Evitar que las baterias operen a altas temperaturas.
4. Sobrecargar, especialmente con carga lenta.
5. Cargar con potencias sobre el límite.

Almacenar la batería cargada por completo durante mucho tiempo puede causar la autodescarga y reducir la capacidad de la batería.

Controle la batería con regularidad
1. Compruebe que el cable entre las baterías y la fuente de DC esté bien, para evitar que se suelten, se corroen y dañen las conexiones, si es necesario reemplace el cable.
2. Compruebe la batería para evitar roturas, fugas y otras anomalías, reemplace la batería si es necesario.

Verifique el voltaje de carga y la capacidad de descarga de la batería, realice un ciclo de carga y descarga para la detección de anomalías si es necesario.

Fallas comunes:

1.P: **¿La batería necesita mantenimiento?**
R: Sí. Cuando la batería está funcionando, producirá un gas de hidrógeno y oxígeno, la mayoría de los gases se volverán a formar en agua, pero se escapará algo de gas a través de la válvula y causará la pérdida de agua de la batería. Por lo tanto, es recomendable realizar un mantenimiento de la batería en un Concesionario Oficial cada 8-10 meses de uso o cuando la batería se calienta al cargarla.

2.P: **¿Todo problema de autonomia del scooter es causado por la batería?**
R: No. Cuando la batería se usó durante mucho tiempo, la capacidad disminuirá y hará que la autonomía sea menor.
Sin embargo alguna otra razón puede causar el mismo problema:
A. La eficiencia baja del motor eléctrico causará que el consumo del motor sea grande y generará el mismo problema.
B. Un cargador de mala calidad también puede causar el problema.
C. El controlador de potencia del vehiculo puede desgastar la batería y causará el mismo problema.
D. Un motor de mala calidad o no bien diseñado, causara que el coeficiente de fricción y la resistencia de la transmisión mecánica sea más grandes de lo normal, y causará el problema.

3. **Preste atención en verano**
A. Evite la exposición a altas temperaturas, evite la carga en un entorno de alta temperatura.
B. Evite viajar a altas temperaturas inmediatamente después de realizar la carga, para evitar un tiempo de carga prolongado (8 horas normales).

C. Realice el mantenimiento a tiempo en un Concesionario Oficial, preste atención si la batería se calienta durante la carga o cuando la luz verde del cargador no encienda.

4. Preste atención en invierno

A. La autonomía del scooter en invierno es menor que en verano. Es normal y no necesita preocuparse.
No cargue la batería en un ambiente frío en invierno, el ambiente frío reducirá la capacidad de la batería y la autonomia de la motocicleta será más corto que el del verano.

Notas:

Use la misma batería de la misma fábrica para constituir el pack de baterías.
Evite cortocircuitos entre el cátodo y el ánodo.
Evite usar la batería nuevamente cuando esté en el voltaje de protección.
Evite golpes y daños mecánicos cuando la batería está funcionando.
Mantenga la corriente y la tensión en un rango seguro cuando cargue y descargue.
Mantenga la batería lejos del calor, el fuego y la luz del sol.
Mantenga la batería lejos de los niños.
Evite que el acido salpique en los ojos o la piel cuando realice el mantenimiento de la batería. Use agua abundante para lavar cuando ocurra y recurra al hospital de inmediato.
No use el limpiador químico, solventes orgánicos como gas, diluyente para limpiar la batería; de lo contrario, dañará la carcasa de la batería.
Las baterías abandonadas deben almacenarse en la ubicación designada y recuperadas por los fabricantes de baterías.
Utilice herramientas y guantes de proteccion para evitar descargas eléctricas y cortocircuitos en el proceso de instalación y mantenimiento.
Póngase en contacto con los profesionales y distribuidores cuando haya algún problema en la batería. No abra la batería usted mismo.
La batería está diseñada para la motocicleta. Consulte a los fabricantes primero si la va a usar para otro propósito.

Antes de Conducir:
Verifique debajo de las piezas de repuesto antes de montar en el scooter:
A. Revise el estado de las cubiertas, como desgaste o rotura.
B. Compruebe la condición del sistema de transmisión.
C. Revise la presión de los neumáticos.
D. Compruebe la bocina y la condición de la luz de stop.
E. Compruebe que todas las piezas se encuentren apretadas. Verifique que los frenos funcionan.
F. Verifique la carga de la batería cuando el uso no es regular del vehiculo. Para prolongar la vida útil de la batería, la carga debería realizarse cada 15 días durante el verano y 30 días durante el invierno.
G. Compruebe con frecuencia el manubrio. Agregue lubricante cuando sea necesario.
H. Compruebe todo el sistema de luces.

INSTRUCCIÓNES DE CONDUCCIÓN
1. Saque el caballete y sosténga el manubrio con ambas manos. Asuma una posición bien equilibrada en el scooter.
2. Con su mano derecha controlará el acelerador. Gire lentamente el acelerador para evitar un avance repentino de velocidad. La velocidad del vehiculo aumentará a medida que gira el acelerador más. Suelta el acelerador y aplica los frenos para detener su vehiculo. Usted controlará la velocidad del scooter utilizando el acelerador y los frenos. Cuando se aprieta la manija del freno, corta la potencia del motor.

GUIA PARA RESOLVER PROBLEMAS

PROBLEMAS	CAUSAS	SOLUCIÓN
El indicador de encendido se ilumina, pero el scooter sigue sin funcionar	1.El acelerador no funciona correctamente 2.El fusible del pie de apoyo no funciona	1.Reemplace el acelerador. Llame a Servicio al Cliente al para solicitar un nuevo acelerador. 2. Colóquese el soporte de patada individual.
El indicador de encendido no funciona cuando se enciende	1. El fusible o el enchufe del fusible se ha quemado. 2. La caja de la batería no esta colocada correctamente	1. Reemplace el fusible especial o el enchufe del fusible. 2. Ajuste la caja de la batería de la manera adecuada.
La autonomía por carga es menor de lo normal	1. No hay suficiente presión de aire en los neumáticos 2. No hay carga suficiente o la batería está defectuosa 3. Sobrecargado, cuesta arriba, viento fuerte	1. Infle los neumáticos.2. Recargue la batería o reemplace la batería. Llame al Servicio al cliente para pedir un nuevo paquete de baterías. 3. Cambie bajo buenas condiciones climáticas e incluso en carreteras y con la velocidad normal.
El Scooter eléctrico está perdiendo velocidad	1. Batería baja 2. La batería está defectuosa	1.Recargue su batería durante 6-9 horas. 2. Reemplace la batería. Llame a Servicio al Cliente a para solicitar una nueva
Acelerador no funciona	1.Los cables no están en su posición y provocan un corto circuito.	1. Ajuste y vuelva a colocar los cables de freno.

NOTA: si ocurre otro problema, no intente solucionarlo por su cuenta, por favor diríjase al distribuidor autorizado.

MANTENIMIENTO Y AJUSTE

Batería: para prolongar la vida útil de la batería, guarde el scooter en el garaje para evitar bajas temperaturas y afectar el rendimiento de la misma.

1. No desmonte ni disperse las celdas de la batería.
2. Guarde la batería de niños.
3. No conecte el cátodo y el ánodo del cargador durante el proceso de carga y descarga. Prohibido usar cualquier conductor para conectar tanto el cátodo como el ánodo. Esto causará cortocircuito.
4. Prohibido sumergir la batería prohibida en el agua.

5. Prohibido colocar la batería en lugares donde la temperatura sea de más de 60 ℃.
6. Prohibido golpear, arrojar y pisotear las baterías.
7. Prohibido cortar la batería.
8. Si se produjo una fuga, el electrolito ha entrado en los ojos, por favor no frote. Lávese inmediatamente con abundante agua.
9. Si la batería tiene olor, calor, humo, colores alterados, distorsión, deje de usar la batería y aléjese de ella inmediatamente.

Limpieza:
a. Nunca use presión de agua para lavar el scooter. Las partes eléctricas empapadas y el cableado afectarán el rendimiento.
b. Nunca aplique lubricante al freno de tambor y al neumático.
c. Use lubricante para limpiar las partes metálicas del scooter. Use un lustramueble estándar para limpiar la superficie de las piezas de plástico pintadas y limpie con un trapo.

Inspección de frenos:
Puntos de control principal del freno delantero y trasero:
1.Presione el eslabón de conexión (1), atornille la tuerca ajustable (3), al mismo tiempo sujete la manija del freno (2) y lleve la palanca de freno a la distancia de frenado en 1 / 3-1 / 2, deje que las zapatas de los frenos traseros se acoplen bien a la bandeja de los frenos. Presione las palancas de freno y cuando alcance la eficiencia de frenado, apriete la tuerca ajustable.
2. La mejor distancia para las zapatas de freno y la bandeja del cubo es de 1,5 mm.
3. Reemplace las zapatas de freno cuando la superficie de uso haya alcanzado la mitad.

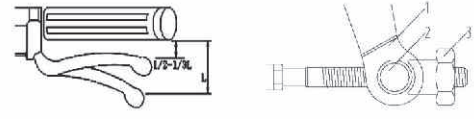

Inspección del cargador:

1. Use solo el cargador autorizado. Un país diferente puede usar un cargador diferente. No estropee el cargador de 220V y 110V.
2. El bloqueo del interruptor de potencia debe estar en la posición correcta cuando se está cargando el vehiculo eléctrico.
3. No saque la caja de la batería durante la carga.
4. Verifique que el conector del cargador este en buenas condiciones.

Mantenimiento del motor y del controlador:

1.Durante la temporada de lluvia, no permita que el agua pase por encima de la línea central del motor. Esto es para proteger el motor.
2. No presione ambas palancas de freno y el acelerador al arrancar el motor para evitar dañar otras partes. 3. Reduzca la velocidad del scooter cuando la condición del camino no sea buena. Las altas vibraciones pueden interrumpir la conexión eléctrica de las partes.

Mantenimiento regular chequear ● ajustar ◆ reemplazar ▲ lubricar ■

Partes a testear	Diariamente	60 días	180 días
1. Acelerador, partes de giro		●■	●■
2. Ensamblado del acelerador		●■	●■
3. Ruedas y lamparas	●		
4. Cadena		●	●■
5. Pedal de freno		●	◆
6. Llantas			●
7. Horquilla delantera	●	●	●
8. Freno	●	●◆	●◆
9. Bocina, cargador y batería			

PRECAUCIÓN : Nunca trate de desarmar o arreglar la moto por su cuenta.

Lista - items dentro de la moto.

1. Kit 2.Manual 3. Cargador 4. Batería

Wiring diagram

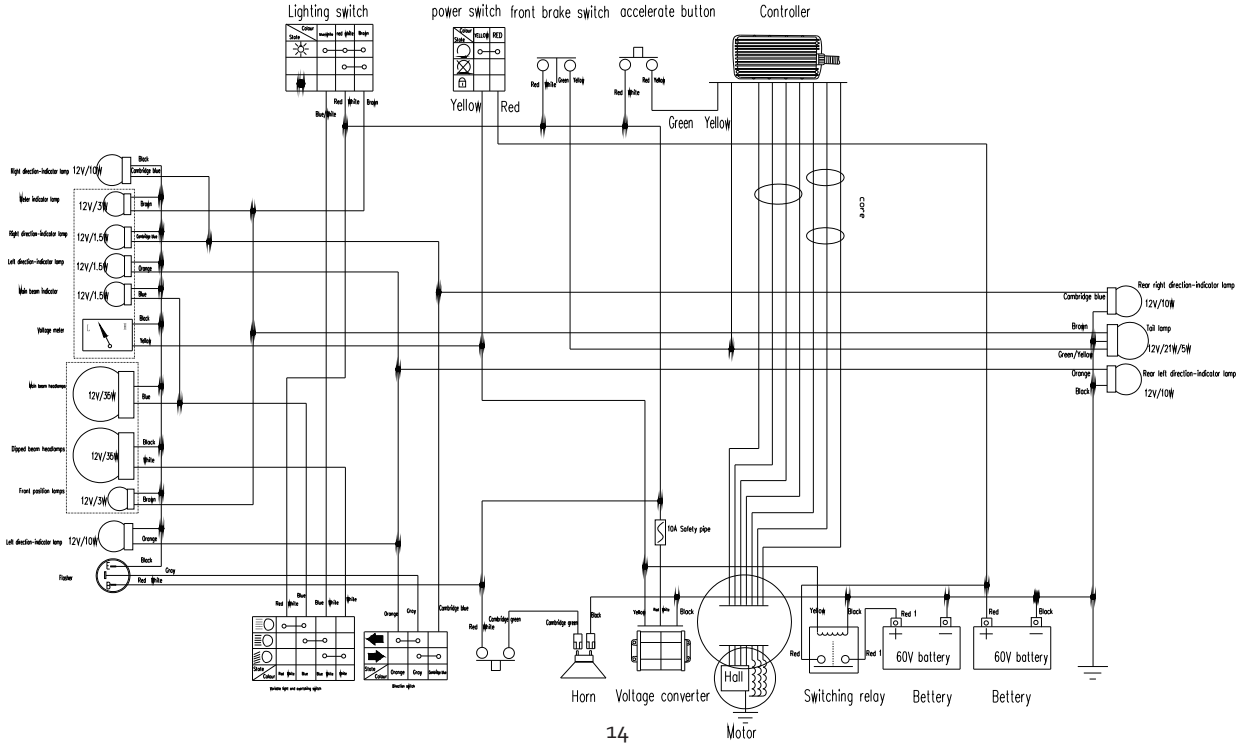

MODELOS - ESPECIFICACIONES TÉCNICAS

	Medidas: 1950x590x1580 mm. Rodado: (Fr./Rr): 130-60-13 Distancia e/ ejes: 1370 mm. Frenos: disco Carga máxima: 185 kg. Motor: 3000 W	BATERIA	Silicona -72V/20AH
		TIEMPO DE CARGA	8 horas
		VELOCIDAD MÁX	45 KM/H
		DISTANCIA	50 km
		PESO	95 kg
	Medidas: 1680x660x1090 mm. Rodado: (Fr./Rr): 3.5-10 Distancia e/ ejes: 1200 mm. Frenos: disco / tambor Carga máxima: 165 kg. Motor: Indie 800W I.Lithium 2000 W	BATERIA	Indie: Silicona - 48V/20AH I.Lithium: Litio - 48V/30AH
		TIEMPO DE CARGA	8 horas
		VELOCIDAD MÁX	Indie: 40 km/h I.Lithium: 45 km/h
		DISTANCIA	50 km
		PESO	Indie: 90 kg I.Lithium: 80 kg
	Medidas: 1950x550x1210 mm. Rodado: (Fr./Rr): 130-90-10 Distancia e/ ejes: 1455 mm. Frenos: disco Carga máxima: 150 kg. Motor: 2000 W	BATERIA	Silicona - 72V/20AH
		TIEMPO DE CARGA	8 horas
		VELOCIDAD MÁX	45 KM/H
		DISTANCIA	50 km
		PESO	105 kg

MODELOS - ESPECIFICACIONES TÉCNICAS

	Medidas: 1900x620x110 mm. Rodado: (Fr./Rr): 3.5-10 Distancia e/ ejes: 1300 mm. Frenos: disco Carga máxima: 160 kg. Motor: 3000 W	BATERIA	Silicona - 60V/20AH
		TIEMPO DE CARGA	8 horas
		VELOCIDAD MÁX	45 KM/H
		DISTANCIA	50 km
		PESO	95 kg
	Medidas: 1780x670x1095 mm. Rodado: (Fr./Rr): 3.5-10 Distancia e/ ejes: 1200 mm. Frenos: disco/tambor Carga máxima: 150 kg. Motor: 2000 W	BATERIA	Silicona - 72V/20AH
		TIEMPO DE CARGA	6-8 horas
		VELOCIDAD MÁX	45 KM/H
		DISTANCIA	50 km
		PESO	105 kg
	Medidas: 1400x700x120 mm. Rodado: (Fr./Rr): 3.0-10 Frenos: disco / tambor Carga máxima: 195 kg. Motor: 1000 W	BATERIA	Silicona - 60V/20AH
		TIEMPO DE CARGA	8 horas
		VELOCIDAD MÁX	25 KM/H
		DISTANCIA	70 km
		PESO	100 kg

GARANTÍA

GARANTIA PRAAD ELECTRONICS S.A.

PRAAD ELECTRONICS S.A. garantiza dentro del territorio de la República Argentina, a partir de la fecha de compra y por el plazo de ***6 meses*** el buen funcionamiento del producto, excluídas las baterías. Vencido dicho plazo el servicio de garantía caducará de pleno derecho. La garantía cubre piezas de motor por desperfectos de fabricación, bajo las condiciones normales de manejo y las motocicletas que se reciban por garantía deben ser evaluadas por el personal técnico de PRAAD ELECTRONICS S.A., para determinar si aplica o no la garantía. Las piezas de metal tienen una garantía contra oxido de 30 días a partir de la fecha de venta. La presente garantía incluye la reparación del producto a fin de restaurar el mismo a buen estado de funcionamiento, sin cargo alguno en concepto de repuestos o si no es posible la reparación se procederá al reemplazo del mismo por otro de características similares. El producto de reemplazo podrá ser nuevo o usado, dependiendo de la condición de nuevo o usado del producto que se reemplaza. Si no es posible tampoco el reemplazo el cliente podrá optar por otro vehículo a su elección, donde el mismo deberá abonar la diferencia de precio que existiere entre el modelo entregado y el elegido. La presente garantía no incluye compensación o indemnización alguna, debido u originada en las fallas del funcionamiento del mismo.

LUGAR DE EFECTIVIZACION DE LA GARANTIA: La presente garantía se prestara en los concesionarios autorizados. La garantía no incluye los costos de traslados, fletes y seguros. Tampoco incluye retiro, entrega y reparación a domicilio.

CONDICIONES DE LA VALIDEZ DE LA GARANTIA: Es requisito obligatorio presentar la factura de compra para efectivizar la garantía.

EXCLUSIONES DE GARANTIA:

a). La garantía no cubre piezas que requieran cambios por el desgaste normal de uso, tales como: Cables de control (aceleración, embrague, frenos), sistema eléctrico (bombillas, arnés completo, batería, bomba de gasolina, reguladores, sensores, TCI), llantas, tubos neumáticos, aros, sistema de suspensión, pintura, accesorios, partes de hule, empaques, filtros, tapicería o cualquier otra pieza que sufra desgaste.

b). Las operaciones de rutinas de mantenimiento preventivo, tales como: ajustes de frenos y embrague, limpieza del sistema de combustible, ajuste de motor, o cualquier otra rutina de mantenimiento periódico deberá ser cubierto por el cliente final que adquiera su motocicleta.

c). Cualquier problema causado por un excesivo uso, mantenimiento insuficiente, descuido en el manejo, no atender las señales de advertencia o peligro del tablero de instrumentos.

d). Cualquier daño, desgaste o ruptura debidos al uso de repuestos que no son originales o al uso de lubricantes y/o aditivos no especificados, acordes a las especificaciones técnicas sugeridas por PRAAD ELECTRONICS S.A.

e). Cualquier motocicleta modificada en partes de motor, tracción, dirección, suspensión y chasis, sin la autorización de PRAAD ELECTRONICS S.A.

f). Cualquier equipo o accesorio incluyendo remolques y carros laterales instalados por terceras personas, y los daños que estos equipos generen en la motocicleta.
g). Los repuestos de desgaste atribuido a su uso normal.
h). Motocicletas sujetas a sobrecargas.
i). Vibraciones muy pequeñas o ruidos de bajo sonido, los cuales no son reconocidos como fallas que afecten la calidad de funcionamiento de la motocicleta. Se consideran como sonidos y vibraciones normales de funcionamiento.
j). Corrosión y daños externos causados por el salto de piedras, grava, sal, rasguños, abolladuras, granizos u otra forma de impacto.
k). Decoloraciones resultantes de insectos, savia, brea, lluvia acida, tormentas, relámpagos, radioactividad o polución.
l). La pérdida de uso de la motocicleta, pérdida de tiempo, perdidas por daño a propiedad personal o de terceros, pérdida de ingresos, inconvenientes, alquileres de vehículos sustitutos y otros daños consecuentes como los de gastos de gasolina, teléfono, préstamos bancarios, seguros, cuota de leasing, viajes, estadías, hoteles, remolques, grúas, transporte alternos, etc., que se generen durante la reparación de la motocicleta.

. Motivos por los cuales puede perder la garantía.

·

· Si las reparaciones y/o servicios de mantenimiento fueron realizados fuera de nuestra red de concesionarios autorizados.
· No realizar los servicios de mantenimiento en los kilometrajes ó intervalos de tiempo requeridos en este certificado.
Reparaciones por accidentes viales o daños a terceros.
· Uso de la motocicleta en condiciones diferentes a las que fue diseñada. Defectos causados por mal uso, negligencia o mal
· cuidado de la motocicleta.
· Si la motocicleta se utiliza para competencias.
· Motocicletas con adulteración en cualquiera de sus indicadores del tablero de control (cuenta kms., nivel de gasolina, etc.).
· Motocicletas utilizadas en competencias o dedicadas a alquiler, o que se presenten desarmadas en todo o en parte.
· Motocicletas utilizadas como servicio de moto taxi.
Si se excede el peso máximo soportado por la motocicleta indicado en el manual de usuario.
· Daños causados intencionalmente o por agentes externos incontrolables y/o casos considerados como fortuitos (inundaciones,
· terremotos, incendios, etc.).
Fallas menores no consideradas como defecto de calidad y que no afectan el desempeño normal de la motocicleta.
· Los costos de mantenimiento e insumos, con excepción de la mano de obra en los mantenimientos gratuitos "son con cargo al
· propietario".
Costos en que incurra el consumidor mientras la motocicleta se encuentra en mantenimiento.
Si la motocicleta permaneciera en un servicio Autorizado por PRAAD ELECTRONICS S.A., por un tiempo no determinado por un
· reclamo de garantía, esto no le dará derecho al consumidor de reclamar indemnización por daños o costos económicos ni a prórroga de la garantía.
Para que la garantía tenga validez el vehiculo no debio haber sido, ni deberá ser remolcado por otro similar o por cualquier otro tipo de vehiculo. Solo debe trasladarse de manera que no genere friccion al motor.

Requisitos para hacer efectiva tu garantía

Presentar tu "Certificado de garantía" y factura, con el registro de servicios de mantenimiento debidamente firmados y sellados por el concesionario autorizado de PRAAD ELECTRONICS S.A.
Puedes realizar tu reclamo por garantía en todos los concesionarios autorizados y talleres propios de PRAAD ELECTRONICS S.A.

Política de garantía de repuestos y accesorios
Validez de la garantía
La garantía se extiende por el periodo de 6 meses a partir de la fecha de facturacion.
Cobertura de la garantía
La garantía cubre únicamente defectos o fallas de fábrica comprobables por el personal técnico autorizado de PRAAD ELECTRONICS S.A., y conforme a la política de garantías de repuestos y accesorios.
El cambio del producto se realiza sin ningún costo adicional.
No cobertura de la garantía
No cubre ningún daño causado por manejo incorrecto, choques, accidentes, incendio y demás factores externos a la estructura del producto.
No cubre cuando el uso y cuidado de operación del producto no haya sido de acuerdo con las condiciones óptimas de manejo del producto.
No cubre cuando el producto haya sido usado fuera de su capacidad, golpeado, expuesto a la humedad o expuesto a condiciones que alteran su composición, dañado por algún liquido o substancia corrosiva, así como por cualquier otra falla no atribuible a la fabricación del producto.
No cubre cuando el producto haya sido instalado, desarmado, modificado o reparado por personas no autorizadas por PRAAD ELECTRONICS S.A., .
No cubre cuando la falla sea originada por el desgaste normal de las piezas debido al uso.
No cubre las baterías vendidas e instaladas que sean transferidas a otro vehículo diferente al que se le vende originalmente.

Requisitos para hacer efectiva tu garantía

ELPRA
Electric

Para hacer efectiva tu garantía, debes cumplir con los siguientes requisitos:

- Presentar tu factura original del producto.
- Presentar el producto con el empaque original (de preferencia).

Servicio al cliente
Puedes comunicarte con nosotros por los siguientes medios:
Tel: +54 9 02342 - 421-904
Correo electrónico: garantias@elpraelectric.com.ar

FECHA: MODELO: NºMOTOR:

Nº GARANTIA: NºCHASIS:

FIRMA / SELLO CONCESIONARIO OFICIAL:

FIRMA / ACLARACION / DNI CLIENTE:

Requisitos para hacer efectiva tu garantía

ELPRA
Electric

Para hacer efectiva tu garantía, debes cumplir con los siguientes requisitos:

- Presentar tu factura original del producto.
- Presentar el producto con el empaque original (de preferencia).

Servicio al cliente
Puedes comunicarte con nosotros por los siguientes medios:
Tel: +54 9 02342 - 421-904
Correo electrónico: garantias@elpraelectric.com.ar

FECHA: MODELO: NºMOTOR:

Nº GARANTIA: NºCHASIS:

FIRMA / SELLO CONCESIONARIO OFICIAL:

FIRMA / ACLARACION / DNI CLIENTE:

ELPRA

Electric